ECOLSAB

Kit Maintenance Malaxeur à sable EcolSab

Après une utilisation intensive ou regulière au fil des années, nos systèmes subissent une usure necessitant une révision et le remplacement de certaines pièces essentielles au bon fonctionnement de ces dits systèmes.

Notre système EcolSab qui a été conçu pour être une partie opérative en Electrotechnique peut devenir un support pour les sections maintenance.

Le kit proposé avec sa documentation technique constituent une activité de maintenance adaptée à un projet pédagogique transversal.

KITS MAINTENANCE ECOLSAB

Réf. 2135KM006

Nous avons défini un kit optimal qui correspond aux pièces les plus souvent commandés individuellement par les utilisateurs de l'EcolSab.
Ce kit comprend :
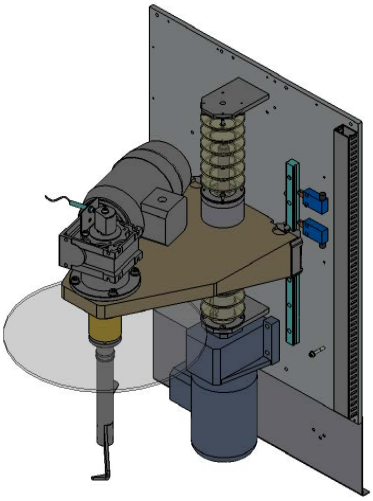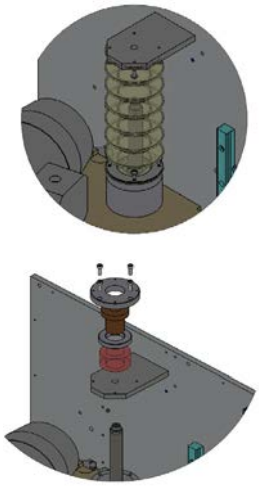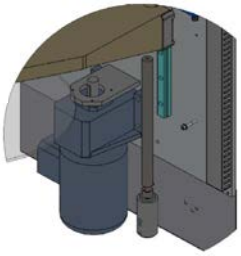
- Un ensemble de deux soufflets protège vis - Ces soufflets servent à protéger la mécanique en mouvement des poussières et autres impuretés qui pourraient accélérer l'usure de l'écrou.
- Un joint courbanne - Ce joint est la partie essentielle de la mécanique en mouvement, il est le limiteur de couple qui protège l'ensemble mécanique.
- Un ensemble vis/ecrou - Cet ensemble est appairé et ne peut être dissocié. L'usure de l'ecrou entraine du jeu et un mauvais fonctionnement de l'ensemble mécanique.
- Un dossier technique détaillé pour assurer une opération de maintenance guidée.